P11-RI-QR24
Accesorios – Transductor de posición
Para los codificadores RI-QR24

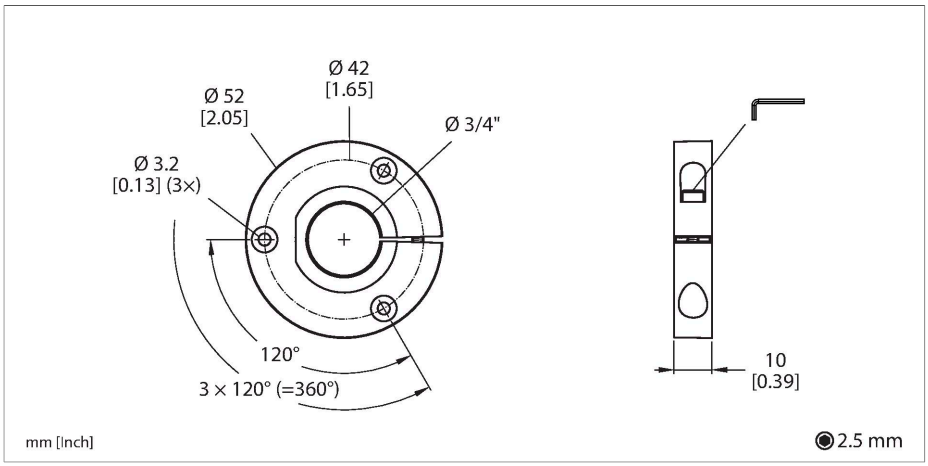

Technical data

Tipo	P11-RI-QR24
N.º de ID	1593014
Material de la cubierta	Metal/plástico

Features

- Transductor de posición para conexión en ejes de Ø 3/4”