P10-RI-QR24
Accesorios – Transductor de posición
Para los codificadores RI-QR24

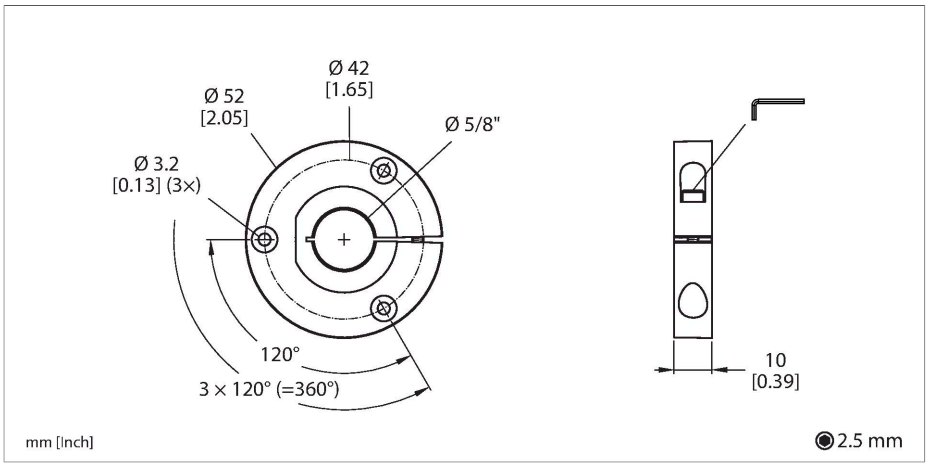

Technical data

Tipo	P10-RI-QR24
N.º de ID	1593013
Material de la cubierta	Metal/plástico

Features

- Transductor de posición para conexión en ejes de Ø 5/8”

P10-RI-QR24 | 02/21/2025 17-10 | technical changes reserved