MT-QR24
Accesorios – Ayuda para el montaje
Para los codificadores RI-QR24

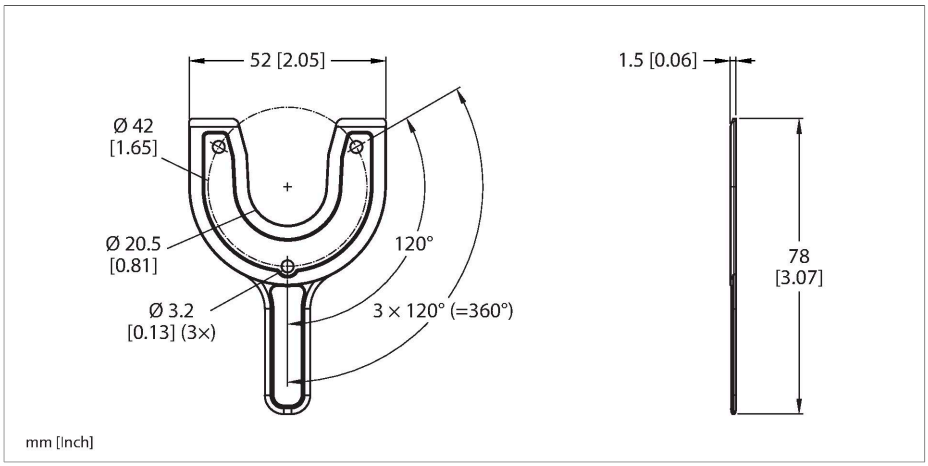

Features

Technical data

Tipo	MT-QR24
N.º de ID	1590935